Tabulka místností 2.NP - Nový stav

Č.	Název místnosti	Plocha (m2)	Nášlapná vrstva	Skladba podlahy	Povrchová úprava zdí	Povrchová úprava stropu	Typ podhledu	Poznámka
201	Dvoulůžkový pokoj	33,93	PVC homogenní probarvené	D06 - Podlaha v 2.NP až 5.NP - PVC (nová)	Omítka; Malba bílá; Malba barevná; Tapeta	SDK podhled	Typ D; SV. 2250 mm; SV. 2600 mm	
202	Koupelna	6,77	PVC homogenní probarvené	D06 - Podlaha v 2.NP až 5.NP - PVC (nová)	Omítka; Malba bílá; Keramický obklad	Minerální kazetový podhled 600 x 600	Typ A; SV. 2250 mm	
203	Dvoulůžkový pokoj	29,40	PVC homogenní probarvené	D06 - Podlaha v 2.NP až 5.NP - PVC (nová)	Omítka; Malba bílá; Malba barevná; Tapeta	SDK podhled	Typ D; SV. 2250 mm; SV. 2600 mm	
204	Koupelna	6,51	PVC homogenní probarvené	D06 - Podlaha v 2.NP až 5.NP - PVC (nová)	Omítka; Malba bílá; Keramický obklad	Minerální kazetový podhled 600 x 600	Typ A; SV. 2250 mm	
205	Dvoulůžkový pokoj	29,48	PVC homogenní probarvené	D06 - Podlaha v 2.NP až 5.NP - PVC (nová)	Omítka; Malba bílá; Malba barevná; Tapeta	SDK podhled	Typ D; SV. 2250 mm; SV. 2600 mm	
206	Koupelna	6,51	PVC homogenní probarvené	D06 - Podlaha v 2.NP až 5.NP - PVC (nová)	Omítka; Malba bílá; Keramický obklad	Minerální kazetový podhled 600 x 600	Typ A; SV. 2250 mm	
207	Dvoulůžkový pokoj	29,52	PVC homogenní probarvené	D06 - Podlaha v 2.NP až 5.NP - PVC (nová)	Omítka; Malba bílá; Malba barevná; Tapeta	SDK podhled	Typ D; SV. 2250 mm; SV. 2600 mm	
208	Koupelna	6,51	PVC homogenní probarvené	D06 - Podlaha v 2.NP až 5.NP - PVC (nová)	Omítka; Malba bílá; Keramický obklad	Minerální kazetový podhled 600 x 600	Typ A; SV. 2250 mm	
209	Dvoulůžkový pokoj	29,52	PVC homogenní probarvené	D06 - Podlaha v 2.NP až 5.NP - PVC (nová)	Omítka; Malba bílá; Malba barevná; Tapeta	SDK podhled	Typ D; SV. 2250 mm; SV. 2600 mm	
210	Koupelna	6,51	PVC homogenní probarvené	D06 - Podlaha v 2.NP až 5.NP - PVC (nová)	Omítka; Malba bílá; Keramický obklad	Minerální kazetový podhled 600 x 600	Typ A; SV. 2250 mm	
211	Koupelna	6,51	PVC homogenní probarvené	D06 - Podlaha v 2.NP až 5.NP - PVC (nová)	Omítka; Malba bílá; Keramický obklad	Minerální kazetový podhled 600 x 600	Typ A; SV. 2250 mm	
212	Dvoulůžkový pokoj	29,48	PVC homogenní probarvené	D06 - Podlaha v 2.NP až 5.NP - PVC (nová)	Omítka; Malba bílá; Malba barevná; Tapeta	SDK podhled	Typ D; SV. 2250 mm; SV. 2600 mm	
213	Jednolůžkový pokoj - odleh. služba	17,11	PVC homogenní probarvené	D06 - Podlaha v 2.NP až 5.NP - PVC (nová)	Omítka; Malba bílá; Malba barevná; Tapeta	SDK podhled	Typ D; SV. 2250 mm; SV. 2600 mm	
214	Koupelna	5,51	PVC homogenní probarvené	D06 - Podlaha v 2.NP až 5.NP - PVC (nová)	Omítka; Malba bílá; Keramický obklad	Minerální kazetový podhled 600 x 600	Typ A; SV. 2250 mm	
215	Jednolůžkový pokoj - odleh. služba	17,87	PVC homogenní probarvené	D06 - Podlaha v 2.NP až 5.NP - PVC (nová)	Omítka; Malba bílá; Malba barevná; Tapeta	SDK podhled	Typ D; SV. 2250 mm; SV. 2600 mm	
216	Jednolůžkový pokoj - odleh. služba	17,89	PVC homogenní probarvené	D06 - Podlaha v 2.NP až 5.NP - PVC (nová)	Omítka; Malba bílá; Malba barevná; Tapeta	SDK podhled	Typ D; SV. 2250 mm; SV. 2600 mm	
217	Jednolůžkový pokoj - odleh. služba	17,90	PVC homogenní probarvené	D06 - Podlaha v 2.NP až 5.NP - PVC (nová)	Omítka; Malba bílá; Malba barevná; Tapeta	SDK podhled	Typ D; SV. 2250 mm; SV. 2600 mm	
218	Jednolůžkový pokoj	17,90	PVC homogenní probarvené	D06 - Podlaha v 2.NP až 5.NP - PVC (nová)	Omítka; Malba bílá; Malba barevná; Tapeta	SDK podhled	Typ D; SV. 2250 mm; SV. 2600 mm	
219	Jednolůžkový pokoj	17,89	PVC homogenní probarvené	D06 - Podlaha v 2.NP až 5.NP - PVC (nová)	Omítka; Malba bílá; Malba barevná; Tapeta	SDK podhled	Typ D; SV. 2250 mm; SV. 2600 mm	
220	Jednolůžkový pokoj	17,89	PVC homogenní probarvené	D06 - Podlaha v 2.NP až 5.NP - PVC (nová)	Omítka; Malba bílá; Malba barevná; Tapeta	SDK podhled	Typ D; SV. 2250 mm; SV. 2600 mm	
221	Koupelna	5,94	PVC homogenní probarvené	D06 - Podlaha v 2.NP až 5.NP - PVC (nová)	Omítka; Malba bílá; Keramický obklad	Minerální kazetový podhled 600 x 600	Typ A; SV. 2250 mm	
222	Koupelna	5,92	PVC homogenní probarvené	D06 - Podlaha v 2.NP až 5.NP - PVC (nová)	Omítka; Malba bílá; Keramický obklad	Minerální kazetový podhled 600 x 600	Typ A; SV. 2250 mm	
223	Koupelna	5,93	PVC homogenní probarvené	D06 - Podlaha v 2.NP až 5.NP - PVC (nová)	Omítka; Malba bílá; Keramický obklad	Minerální kazetový podhled 600 x 600	Typ A; SV. 2250 mm	
224	Koupelna	5,93	PVC homogenní probarvené	D06 - Podlaha v 2.NP až 5.NP - PVC (nová)	Omítka; Malba bílá; Keramický obklad	Minerální kazetový podhled 600 x 600	Typ A; SV. 2250 mm	
225	Koupelna	5,92	PVC homogenní probarvené	D06 - Podlaha v 2.NP až 5.NP - PVC (nová)	Omítka; Malba bílá; Keramický obklad	Minerální kazetový podhled 600 x 600	Typ A; SV. 2250 mm	
226	Koupelna	5,92	PVC homogenní probarvené	D06 - Podlaha v 2.NP až 5.NP - PVC (nová)	Omítka; Malba bílá; Keramický obklad	Minerální kazetový podhled 600 x 600	Typ A; SV. 2250 mm	
227	Koupelna	6,51	PVC homogenní probarvené	D06 - Podlaha v 2.NP až 5.NP - PVC (nová)	Omítka; Malba bílá; Keramický obklad	Minerální kazetový podhled 600 x 600	Typ A; SV. 2250 mm	
228	Koupelna	6,51	PVC homogenní probarvené	D06 - Podlaha v 2.NP až 5.NP - PVC (nová)	Omítka; Malba bílá; Keramický obklad	Minerální kazetový podhled 600 x 600	Typ A; SV. 2250 mm	
229	Koupelna	6,51	PVC homogenní probarvené	D06 - Podlaha v 2.NP až 5.NP - PVC (nová)	Omítka; Malba bílá; Keramický obklad	Minerální kazetový podhled 600 x 600	Typ A; SV. 2250 mm	
230	Koupelna	6,51	PVC homogenní probarvené	D06 - Podlaha v 2.NP až 5.NP - PVC (nová)	Omítka; Malba bílá; Keramický obklad	Minerální kazetový podhled 600 x 600	Typ A; SV. 2250 mm	
231	Koupelna	6,51	PVC homogenní probarvené	D06 - Podlaha v 2.NP až 5.NP - PVC (nová)	Omítka; Malba bílá; Keramický obklad	Minerální kazetový podhled 600 x 600	Typ A; SV. 2250 mm	
232	Jednolůžkový pokoj	29,48	PVC homogenní probarvené	D06 - Podlaha v 2.NP až 5.NP - PVC (nová)	Omítka; Malba bílá; Malba barevná; Tapeta	SDK podhled	Typ D; SV. 2250 mm; SV. 2600 mm	
233	Dvoulůžkový pokoj	29,52	PVC homogenní probarvené	D06 - Podlaha v 2.NP až 5.NP - PVC (nová)	Omítka; Malba bílá; Malba barevná; Tapeta	SDK podhled	Typ D; SV. 2250 mm; SV. 2600 mm	
234	Dvoulůžkový pokoj	29,52	PVC homogenní probarvené	D06 - Podlaha v 2.NP až 5.NP - PVC (nová)	Omítka; Malba bílá; Malba barevná; Tapeta	SDK podhled	Typ D; SV. 2250 mm; SV. 2600 mm	
235	Dvoulůžkový pokoj	29,48	PVC homogenní probarvené	D06 - Podlaha v 2.NP až 5.NP - PVC (nová)	Omítka; Malba bílá; Malba barevná; Tapeta	SDK podhled	Typ D; SV. 2250 mm; SV. 2600 mm	
236	Dvoulůžkový pokoj	29,40	PVC homogenní probarvené	D06 - Podlaha v 2.NP až 5.NP - PVC (nová)	Omítka; Malba bílá; Malba barevná; Tapeta	SDK podhled	Typ D; SV. 2250 mm; SV. 2600 mm	
237	Sklad úklid	1,84	PVC homogenní probarvené	D06 - Podlaha v 2.NP až 5.NP - PVC (nová)	Omítka; Malba bílá	Omítka	-	
238	Čistící místnost	5,59	PVC homogenní probarvené	D06 - Podlaha v 2.NP až 5.NP - PVC (nová)	Omítka; Malba bílá; Keramický obklad	Minerální kazetový podhled 600 x 600	Typ A; SV. 2250 mm	
239	Evakuační výtah V3	6,56		-	-	-	-	
240	Evakuační výtah V4	6,56		-	-	-	-	
241a	Chodba	176,59	PVC homogenní probarvené	D06 - Podlaha v 2.NP až 5.NP - PVC (stávající)	Omítka; Malba bílá	SDK podhled; Minerální kazetový podhled 1 200 x 600	Typ B; Typ D; SV. 2250 mm	
241b	Chodba	66,24	PVC homogenní probarvené	D06 - Podlaha v 2.NP až 5.NP - PVC (stávající)	Omítka; Malba bílá	SDK podhled; Minerální kazetový podhled 1 200 x 600	Typ B; Typ D; SV. 2250 mm	
242	Sklad čistého prádla	8,05	PVC homogenní probarvené	D06 - Podlaha v 2.NP až 5.NP - PVC (nová)	Omítka; Malba bílá	Omítka	-	
243	Pracovna přímé péče	10,69	PVC homogenní probarvené	D06 - Podlaha v 2.NP až 5.NP - PVC (nová)	Omítka; Malba bílá	SDK podhled	Typ D; SV. 2600 mm	
244	Kůr kaple	13,68	PVC homogenní probarvené	D06 - Podlaha v 2.NP až 5.NP - PVC (nová)	Omítka; Malba bílá	Omítka	-	
245	Boční únikové schodiště	15,55	Keramická dlažba	D05 - Podlaha v 2.NP až 5.NP - keramická dlažba (nová)	Omítka; Malba bílá; Keramický sokl	Omítka	-	
246	Boční únikové schodiště	15,55	Keramická dlažba	D05 - Podlaha v 2.NP až 5.NP - keramická dlažba (nová)	Omítka; Malba bílá; Keramický sokl	Omítka	-	
247	Chodba	79,79	PVC homogenní probarvené	D06 - Podlaha v 2.NP až 5.NP - PVC (stávající)	Omítka; Malba bílá	SDK podhled; Minerální kazetový podhled 1 200 x 600	Typ B; Typ D; SV. 2250 mm	
248	Aktivizační pracovník	12,70	Keramická dlažba	D05 - Podlaha v 2.NP až 5.NP - keramická dlažba (nová)	Omítka; Malba bílá; Keramický sokl	SDK podhled	Typ D; SV. 2600 mm	
249	Balkon	32,91	Keramická dlažba	D05 - Podlaha v 2.NP až 5.NP - keramická dlažba (nová)	Omítka; Keramický sokl	Omítka	-	
250	Chodba	21,91	Keramická dlažba	D05 - Podlaha v 2.NP až 5.NP - keramická dlažba (nová)	Omítka; Malba bílá; Keramický sokl	Omítka	-	
251	Hlavní schodiště	24,08	Keramická dlažba	D05 - Podlaha v 2.NP až 5.NP - keramická dlažba (nová)	Omítka; Malba bílá; Keramický sokl	Omítka	-	
252	Evakuační lůžkový výtah V1	5,80		-			-	
253	Osobní výtah V5	2,88		-			-	
254	Asistovaná očista	16,65	PVC homogenní probarvené	D06 - Podlaha v 2.NP až 5.NP - PVC (nová)	Omítka; Malba bílá; Keramický obklad	Omítka	-	
255	Sesterna	15,23	PVC homogenní probarvené	D06 - Podlaha v 2.NP až 5.NP - PVC (nová)	Omítka; Malba bílá	SDK podhled	Typ D; SV. 2600 mm	
256	Denní místnost personál	11,64	PVC homogenní probarvené	D06 - Podlaha v 2.NP až 5.NP - PVC (nová)	Omítka; Malba bílá	SDK podhled	Typ D; SV. 2600 mm	
257	Předsíňka WC pers.	2,10	Keramická dlažba	D05 - Podlaha v 2.NP až 5.NP - keramická dlažba (nová)	Omítka; Malba bílá; Keramický obklad	Minerální kazetový podhled 600 x 600	Typ A; SV. 2250 mm	
258	WC pers.	1,71	Keramická dlažba	D05 - Podlaha v 2.NP až 5.NP - keramická dlažba (nová)	Omítka; Malba bílá; Keramický obklad	Minerální kazetový podhled 600 x 600	Typ A; SV. 2250 mm	
259	WC muži	4,18	Keramická dlažba	D05 - Podlaha v 2.NP až 5.NP - keramická dlažba (stávající)	Omítka; Malba bílá; Keramický obklad	Minerální kazetový podhled 600 x 600	Typ A; SV. 2250 mm	
260	WC ženy	4,18	Keramická dlažba	D05 - Podlaha v 2.NP až 5.NP - keramická dlažba (stávající)	Omítka; Malba bílá; Keramický obklad	Minerální kazetový podhled 600 x 600	Typ A; SV. 2250 mm	
261	SIL	5,45	PVC homogenní probarvené; antistatické 10-6 ≤ R ≤ 10-8 Ohm	D06 - Podlaha v 2.NP až 5.NP - PVC (nová)	Omítka; Malba bílá	Omítka	-	
262	Spojovací chodba	9,88	PVC homogenní probarvené	D06 - Podlaha v 2.NP až 5.NP - PVC (nová)	Omítka; Malba bílá	Minerální kazetový podhled 600 x 600	Typ A; SV. 2250 mm	
263	Klubovna	40,78	PVC homogenní probarvené	D06 - Podlaha v 2.NP až 5.NP - PVC (nová)	Omítka; Malba bílá; Malba barevná	SDK podhled	Typ D; SV. 2600 mm	
264	Úklid	1,91	Keramická dlažba	D05 - Podlaha v 2.NP až 5.NP - keramická dlažba (stávající)	Omítka; Malba bílá; Keramický obklad	Omítka	-	
265	Špin. prádla + shoz	1,49	Keramická dlažba	D05 - Podlaha v 2.NP až 5.NP - keramická dlažba (stávající)	Omítka; Malba bílá; Keramický obklad	Omítka	-	
266	Jednolůžkový pokoj	17,11	PVC homogenní probarvené	D06 - Podlaha v 2.NP až 5.NP - PVC (nová)	Omítka; Malba bílá; Malba barevná; Tapeta	SDK podhled	Typ D; SV. 2250 mm; SV. 2600 mm	
267	Koupelna	5,51	PVC homogenní probarvené	D06 - Podlaha v 2.NP až 5.NP - PVC (nová)	Omítka; Malba bílá; Keramický obklad	Minerální kazetový podhled 600 x 600	Typ A; SV. 2250 mm	
268	Gastro výtah V6	3,45		-	Omítka; Malba bílá		-	
269	Pokoj	33,93	PVC homogenní probarvené	D06 - Podlaha v 2.NP až 5.NP - PVC (nová)	Omítka; Malba bílá	SDK podhled	Typ D; SV. 2250 mm; SV. 2600 mm	
270	Koupelna	7,69	PVC homogenní probarvené	D06 - Podlaha v 2.NP až 5.NP - PVC (nová)	Omítka; Malba bílá; Keramický obklad	Minerální kazetový podhled 600 x 600	Typ A; SV. 2250 mm	
271	Kuchyňka	20,70	PVC homogenní probarvené	D06 - Podlaha v 2.NP až 5.NP - PVC (nová)	Omítka; Malba bílá	SDK podhled	Typ D; SV. 2600 mm	
272	Předsíň	6,97	PVC homogenní probarvené	D06 - Podlaha v 2.NP až 5.NP - PVC (nová)	Omítka; Malba bílá	Omítka	-	
273	Evakuační výtah V2	6,56		-	-	-	-	
		1 290,23 m²						

LEGENDA PODHLEDŮ

Podhled H01 (SDK klasický - pokoje, kastly, doplňkové konstrukce)

- hladký SDK podhled na systémovém dvousměrném roštu
- konstrukce podhledu zavěšena do stropní konstrukce
- hrany vario budou přetmeleny a vyztuženy sklovláknitou tkaninou
- po obvodu bude spoj mezi podhledem a stěnou vyžtužen papírovým rohem s hliníkovou páskou

Podhled H02 (SDK klasický - pokoje, kastly, doplňkové konstrukce)

- hladký SDK podhled na systémovém dvousměrném roštu
- konstrukce podhledu zavěšena do stropní konstrukce
- hrany vario budou přetmeleny a vyztuženy sklovláknitou tkaninou
- po obvodu bude spoj mezi podhledem a stěnou vyžtužen papírovým rohem s hliníkovou páskou

Podhled H03 (WC, úklidové místnosti, koupelny, šatny)

- rozměr 600 x 600 mm, kotvení přiznaný rastr - 15 mm
- na bázi skelného vlákna, 100% jádra musí být recyklovatelný
- provedení bílá, boční hrany s bílým nátěrem
- bližší specifikace ve standardech interiéru

Podhled H04 (Kanceláře)

- rozměr 1 200 x 600 mm, kotvení polozap. rastr - 20 mm, z toho 10 mm pod rastrem
- na bázi skelného vlákna, 100% jádra musí být recyklovatelný
- provedení bílá, boční hrany s bílým nátěrem
- reakce na oheň A2-s1,d0, absorbce a_w: 1,00 - o.d.s. 200 [mm]; 0,75 - o.d.s.60 [mm]; 0,40 - o.d.s.200 [mm] 125Hz, pohltivost při 125 Hz = 0,50
- mechanická odolnost 1/A/3N, 2/C/3N
- označení green label, emisní třída A+ (Francouská), M1 (Finská)
- artikulační třída šíření zvuku na vzdálenost AC 180

Podhled H05 (chodby, atrium)

- rozměr 1 200 x 600 mm, kotvení polozap. rastr - 20 mm, z toho 10 mm pod rastrem
- na bázi skelného vlákna, 100% jádra musí být recyklovatelný
- provedení bílá, boční hrany s bílým nátěrem
- reakce na oheň A2-s1,d0, absorbce a_w: 1,00 - o.d.s. 200 [mm]; 0,75 - o.d.s.60 [mm]; 0,40 - o.d.s.200 [mm] 125Hz, pohltivost při 125 Hz = 0,50
- mechanická odolnost 1/A/3N, 2/C/3N
- označení green label, emisní třída A+ (Francouská), M1 (Finská)
- artikulační třída šíření zvuku na vzdálenost AC 180

Podhled H06 (Přednáškové místnosti)

- rozměr 1 200 x 600 mm, kotvení polozap. rastr - 20 mm, z toho 10 mm pod rastrem
- na bázi skelného vlákna, 100% jádra musí být recyklovatelný
- provedení bílá, boční hrany s bílým nátěrem
- reakce na oheň A2-s1,d0, absorbce a_w: 1,00 - o.d.s. 200 [mm]; 1,0 - o.d.s.60 [mm], pohltivost při 125 Hz = 0,65
- mechanická odolnost 1/A/3N, 2/C/3N
- označení green label, emisní třída A+ (Francouská)
- artikulační třída šíření zvuku na vzdálenost AC 200
- třída útlumu zvuku CAC(ASTM E413) - 31 dB

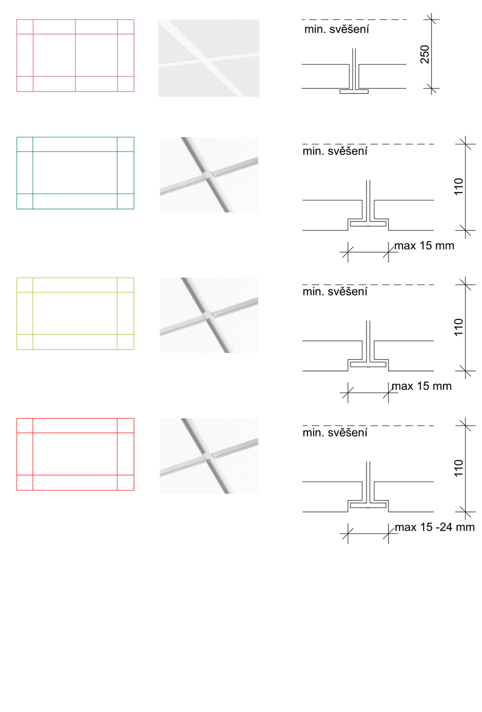

Důležité poznámky k projektu

- Zděné stěny i železobetonové stěny ve výkresech jsou kótovány bez omítky ve výrobních rozměrech. Z těchto rozměrů vychází i plochy místností, které budou ve skutečných rozměrech (s omítkami) menší.
- Veškeré lemovací a ukončovací prvky budou provedeny systémovými profily dodavatele fasádních panelů
- Při realizaci je nutné dodržet platnou legislativu: zákony, nařízení vlády, vyhlášky a dále rozhodnutí a závazná stanoviska dotčených orgánů.
- Při realizaci je nutné dodržet závazné požadavky platných ČSN. Konstrukce, na které se nevztahují závazná ustanovení ČSN, budou provedeny dle nezávazných požadavků platných ČSN nebo dodavatel jiným způsobem prokazatelně doloží jejich funkčnost.
- Dodavatel garantuje veškeré vlastnosti prvků
- Kotvení prvků, kotevní materiály a technologie provádění budou garantovány dodavatelem. Atypické postupy budou konzultovány s autorským dozorem.
- V případě rozporu mezi jednotlivými částmi projektové dokumentace nutno kontaktovat projektanta.
- Konkrétní materiály, odstíny a výrobky je třeba vždy odsouhlasit s investorem a hlavním architektem projektu.
- Výkresy nábytku nenahrazují dílenskou dokumentaci, kterou je třeba před dodáním vypracovat a odsouhlasit investorem a hlavním architektem projektu. Veškerý nábytek je zobrazený v půdorysech interiéru. Ve stavební části pouze pevně spojený nábytek.
- Před výrobou pevného a mobilního nábytku je třeba veškeré rozměry ověřit na stavbě a zaměřit.
- V rámci dílenské dokumentace je nutné řešit i způsob dilatací.
- Všechny výrobky umístěné ve standardech je nutno určit výběrem s investorem a hlavním architektem.
- Všechny sádrovláknové konstrukce je nutné při jejich realizaci přizpůsobit budoucímu zavěšení nábytku nebo dalšího vybavení a zajistit dostatečnou únosnost. Jak pro nábytek, vybavení, madla, zdravotnickou technologii a další. Je třeba aby veškeré kotevní body v sádrovláknové příčce splňovali pevnostní hodnoty udávané výrobcem a zatížením a nedošlo tak k možnému vytržení nebo poškození příček.
- Při montáži budou do konstrukce příčky vkládány výměny a ztužující prvky pro zavěšení veškerého vybavení, jak je uvedeno výše (nad 50 kg á kotva). To musí vždy odpovídat kotvení konkrétního výrobku dle požadavků na únosnost nebo požadavků výrobce a projektu interiéru. Tyto prvky jsou součástí ceny dodávky příček.
- Veškeré sádrovláknové konstrukce budou provedeny v třídě kvality Q2 a dle prostředí, ve kterém se budou nacházet.
- Zásuvky elektro budou umístěny dle projektu elektro v koordinaci s projektem interiéru. Zásuvka by neměla být umístěna za spotřebičem ale mimo něj, aby šel odpojit ze sítě bez vytažení spotřebiče. Tato skutečnost bude zapracována do dílenské dokumentace a odsouhlasena.
- Řešení hromosvodu viz. projekt elektro.
- Doporučený postup pro bourání otvorů: Vysekání drážky pro I-profil na jednom z líců stěny (šířka drážky odpovídá šířce I-profilu plus ~2 cm, výška drážky je vyšší o 150 mm než výška I-profilu a drážky pro uložení min. 250 mm); upravení roznášecí plochy (silným plechem nebo betonovým roznášecím kvádříkem); osazení I-nosníku, dozdění místa nad nosníkem plnými cihlami s doklínováním; provedení drážky na opačném líci zdiva a osazení I-nosníku stejným způsobem; po zatvrdnutí malty vybourání potřebného otvoru; úprava ostění, dozdění nového překladu na obou lících stěn, obalení pletivem a omítnutí překladu nového ostění. (detailně viz část D.1.2)

Legenda materiálů

- Nové konstrukce / prvky
- Nové zdivo z pórobetonových bloků - dozdívky otvorů, příček apod.
- Vnitřní příčka systémová - Skladby příček v samostatné příloze
- Stávající zdivo - keramické tvárnice nosné HODO P+D na M10
- Stávající zdivo - keramické tvárnice nenosné HODO 6,5, 11,5 a 17,5 P+D na MVC 2,5 nebo MC 5
- Stávající zdivo - CPP/VCP P25 na MC 10
- Stávající zdivo - POROTHERM AKU na MVC 2,5
- Stávající zdivo - CPP na MC 10
- Beton vyztužený
- Tepelná izolace EPS nebo Minerální vlna
- Tepelná izolace XPS
- Hranice požárně nebezpečného prostoru
- Hranice požárních úseků

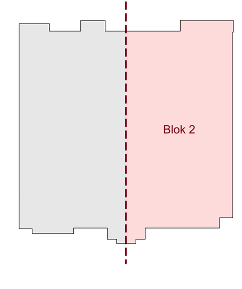

0,000 = 190,20 m n.m

Obnova S – centra Hodonín, p. o.

na pozemcích p.č. st. 9015, 2017/136, 1880/42, 9013, 9012, 1880/43, katastrální území Hodonín

Klient: Jihomoravský kraj, Žerotínovo náměstí 449/3, Veveří, 60200 Brno

Generální projektant

Adam Rujbr Architects

Srbská 22, 612 00 Brno, tel.: 603 283 041
Hořejší nábřeží 19, 150 00 Praha 5, tel.: 603 799 403

Zodpovědný projektant: Ing. arch. Adam Rujbr
HIP: Ing. Michal Surka

D.1.1 Architektonicko stavební řešení (SO01)

Zodpovědný projektant: Ing. arch. Adam Rujbr
Vypracoval: Ing. Jiří Horn, Ing. arch. Tereza Janovská

Datum: 1.9.2023

Dokumentace pro provedení stavby

Půdorys 2.NP - Podhledy (Blok 2)

1:50

D.1.1.39